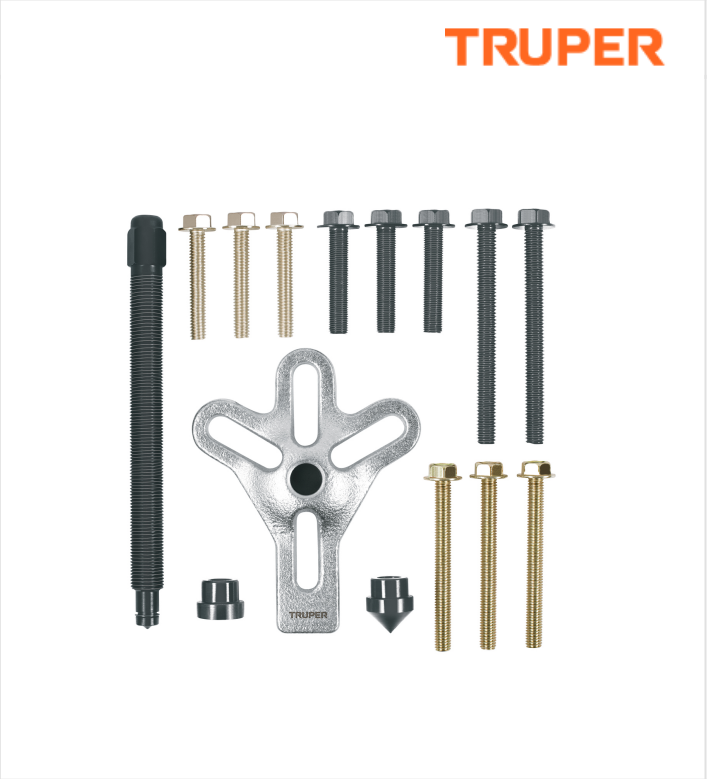

CÓDIGO: **14511** CLAVE: **EXT-15**

Extractor pata de gallo, 15 piezas, TRUPER

- Cuerpo de hierro nodular
- Tornillo forzador de acero al cromo
- Para extraer volantes, poleas y engranes

Certificaciones y garantías

10 AÑOS DE GARANTÍA

Especificaciones

Apertura máxima	95 mm
Alcance máximo	45 mm
Medida de la cabeza del tornillo	5/8"
Peso	1,127 g
Empaque individual	Blíster
Inner	5
Master	10
Pallet	600

País de origen

Fabricado en China bajo las estrictas especificaciones de GRUPO TRUPER

Incluye

1 Extractor

© 2026 TRUPER, S.A. DE C.V. TODOS LOS DERECHOS RESERVADOS.
Los productos ilustrados y la información pueden cambiar sin previo aviso, como resultado de nuestros procesos de mejora continua.
Prohibida su reproducción o divulgación total o parcial así como su uso o aprovechamiento sin autorización escrita de Truper, S.A. de C.V.

Incluye

1 Tornillo forzador
11 Tornillos extractores
1 Punta giratoria cónica
1 Punta giratoria plana

Imágenes complementarias

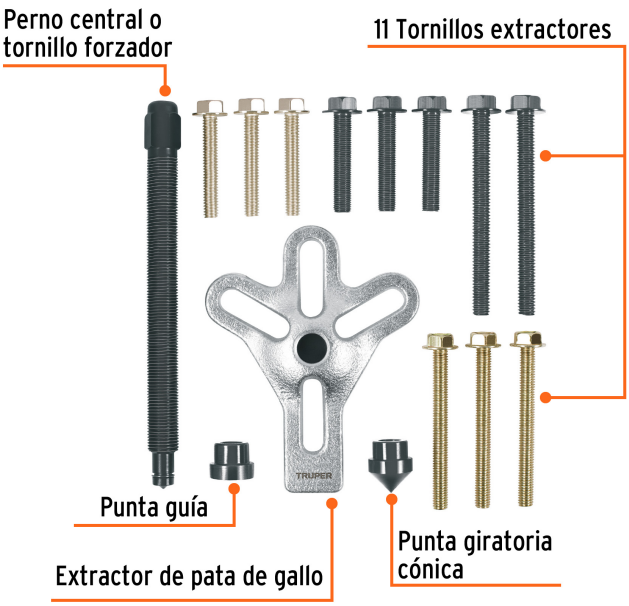

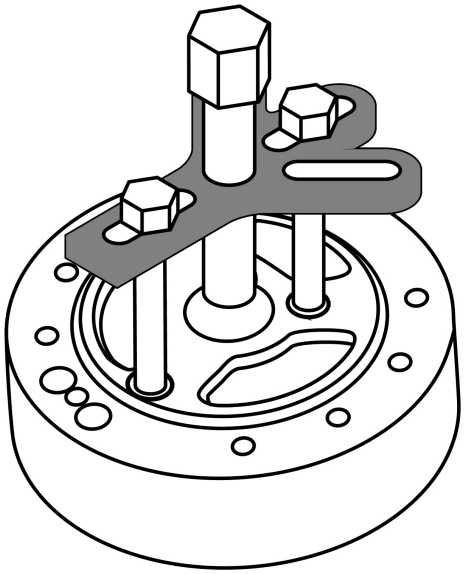

© 2026 TRUPER, S.A. DE C.V. TODOS LOS DERECHOS RESERVADOS.
Los productos ilustrados y la información pueden cambiar sin previo aviso, como resultado de nuestros procesos de mejora continua.
Prohibida su reproducción o divulgación total o parcial así como su uso o aprovechamiento sin autorización escrita de Truper, S.A. de C.V.